LIGHTPRO 12 volt
PROFESSIONAL OUTDOOR LIGHTING

Led Strip Connector

175L - 220L

EN - Thank you for choosing Lightpro. This document contains the required information for correct, efficient, and safe use of the product. Consult the user manual of your transformer for more information about the set up and connection of your light plan or visit our website www.lightpro.nl.

Read the information in this manual carefully before using the product. Keep this manual near the product for consultation in the future.

NL - Bedankt voor het kiezen van Lightpro. Dit document bevat de vereiste informatie voor een correct, efficiënt en veilig gebruik van het product. Raadpleeg de gebruikershandleiding van uw transformator voor meer informatie over de aanleg en aansluiting van uw lichtplan of kijk op onze website www.lightpro.nl.

Lees de informatie in deze handleiding zorgvuldig door voor ingebruikname van het product. Bewaar deze handleiding bij het product ter naslag in de toekomst.

DE - Vielen Dank, dass Sie sich für Lightpro entschieden haben. Dieses Dokument enthält die notwendigen Informationen für den korrekten, effizienten und sicheren Gebrauch des Produkts. Weitere Informationen zur Installation und zum Anschluss Ihres Beleuchtungsplans finden Sie in Ihrer Transformator-Benutzeranleitung oder besuchen Sie unsere Website www.lightpro.nl.

Bitte lesen Sie die Informationen in diesem Handbuch sorgfältig durch, bevor Sie das Produkt in Betrieb nehmen. Bitte bewahren Sie dieses Handbuch zusammen mit dem Produkt auf, um zukünftig nachschlagen zu können.

FR - Merci d'avoir choisi Lightpro. Ce document comprend les informations utiles pour une utilisation correcte, efficace et sûre du produit. Consultez le manuel de l'utilisateur de votre transformateur pour de plus amples informations sur l'aménagement et le raccordement de votre plan d'éclairage ou visitez notre site Web www.lightpro.nl.

Lisez attentivement les informations du présent mode d'emploi avant la mise en service du produit. Conservez le présent mode d'emploi près du produit pour pouvoir vous y référer à l'avenir.

Read instructions before using!

Geproduceerd door / Hergestellt von / Produced by / Produit par:
TECHMAR B.V. | CHOPINSTRAAT 10-11 | 7557 EH HENGELO | THE NETHERLANDS
+31 (0)88 43 44 517 | INFO@LIGHTPRO.NL | WWW.LIGHTPRO.NL

MI7017-20250805

Content

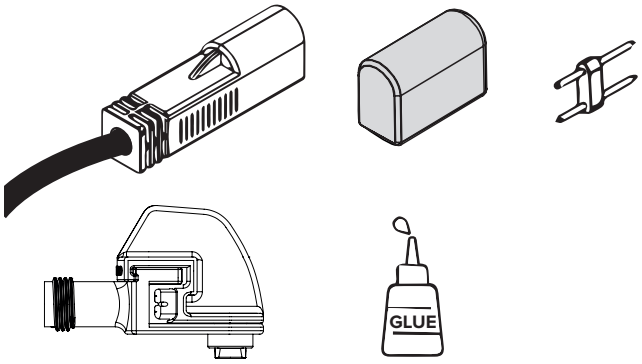

Customize

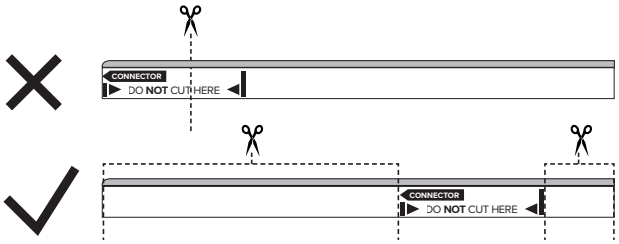

Glue

EN - PREPARATION

Working Conditions: The glue gives best results at temperatures above 10 degrees and dry weather.

⚠ **Attention:** Contains cyanoacrylate. Bonds skin and eyelids together in seconds. If product comes into contact with the eyes, rinse immediately with plenty of water and seek medical advice. In case of contact with skin, glue can be dissolved by soaking in warm soapy water. Then apply a skin cream. May cause respiratory irritation. Avoid breathing vapours. Keep out of the reach of children.

NL - VOORBEREIDING

Verwerkingsomstandigheden: De lijm geeft het beste resultaat bij temperaturen boven de 10 graden en droog weer.

⚠ **Aandachtspunten:** Let op: Secondelijm bevat cyanoacrylaat. Gevaarlijk: kleeft binnen enkele seconden huid en oogleden aan elkaar. Buiten bereik van kinderen bewaren. Indien contact met de huid heeft plaatsgehad, vermijdt dan geforceerde pogingen om de lijm te verwijderen. In dergelijke gevallen zal de lijm vanzelf door de huid worden afgestoten. Daarna de huid wassen met water. Indien de lijm in de ogen is gekomen, dan de oogleden openhouden, direct met water uitspoelen en een dokter waarschuwen. Verkleefde vingers scheiden door goed te weken in water en vervolgens met een potlood tussen te rollen.

DE - ZUBEREITUNG

Verarbeitungsbedingungen: Die besten Ergebnisse erzielt der Kleber bei Temperaturen über 10 Grad und trockenem Wetter.

⚠ **Kriterien:** Vorsicht: Sekundenkleber enthält Cyanacrylat. Gefährlich: Klebt Haut und Augenlider innerhalb von Sekunden zusammen. Außerhalb der Reichweite von Kindern aufbewahren. Wenn es zu einem Kontakt mit der Haut gekommen ist, vermeiden Sie gewaltsame Versuche, den Klebstoff zu entfernen. In solchen Fällen wird der Klebstoff von der Haut abgestoßen. Waschen Sie dann die Haut mit Wasser ab. Wenn der Klebstoff in die Augen gelangt ist, halten Sie die Augenlider offen, spülen Sie sie sofort mit Wasser aus und rufen Sie einen Arzt. Trennen Sie verklebte Finger, indem Sie sie gut in Wasser einweichen und dann einen Bleistift zwischen ihnen rollen.

FR - PRÉPARATION

Conditions de mise en œuvre: La colle donne de meilleurs résultats à des températures supérieures à 10 degrés et par temps sec.

⚠ **Attention:** contient du cyanoacrylate. Dangereux: colle les paupières à la peau en quelques secondes. Garder hors de la portée des enfants. En cas de contact avec la peau, ne pas essayer d'enlever la colle par la force. La peau finira par rejetter la colle automatiquement. Après, laver la peau avec de l'eau. Si la colle a pénétré dans les yeux, maintenir les paupières ouvertes, rincer directement à l'eauet prévenir un médecin. Pour séparer des doigts collés l'un à l'autre: les tremper bien dans de l'eau et ensuite faire rouler un crayon entre eux.

Guide

1

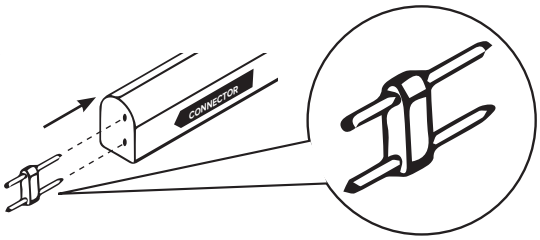

2

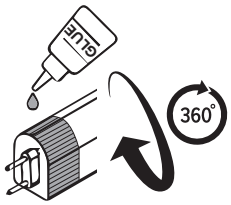

***Note**: Please check if the Led strip works before gluing.*

3

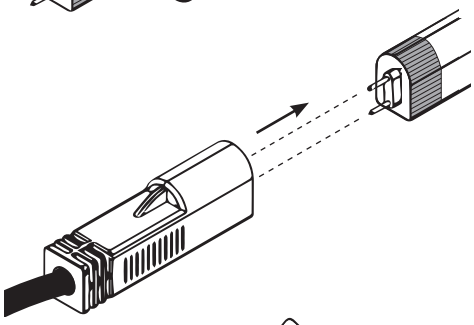

4

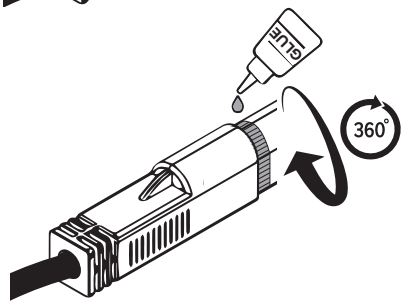

Attention

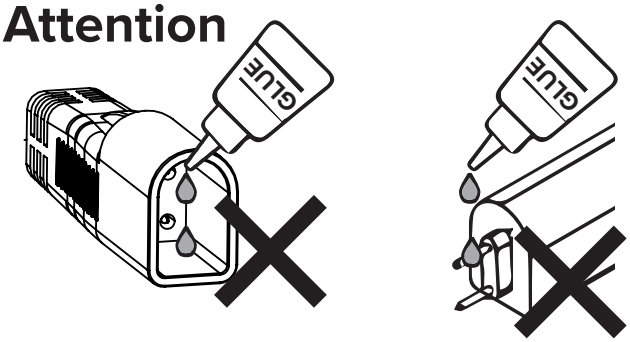

***Note**: Do not glue in the connector or on the connector pins, that will cause the product to stop working.*
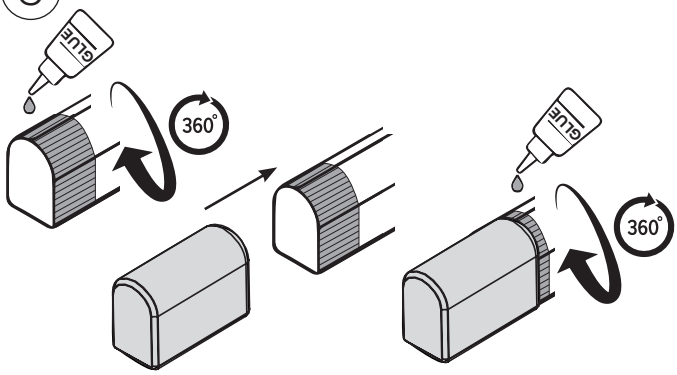
5